LK041 出票器说明书

产品特点

1. CPU程序控制，计分准确，尾数及累计分数记忆。
2. 可订制图案、颜色。
3. 连续出票不停顿。
4. 防止空转，超强保护。
5. 智能LED灯提示，状态更直观。
6. 全新线路板布局，更高效、更安全。
7. 全新结构设计，防止拉票。
8. 优质电机，出票速度超快。
9. 倒转、拆片方式清理卡票，维护快捷、方便。

性能参数

电源电压			直流12V ±10%
静态电流			＜400mA
负载电流			≤1.2A
讯号输出方式			OC
输出讯号			30ms，＜650mA
低电平控制信号			高电平要求：＞4.5V
			低电平要求：＜3V
高电平控制信号			高电平要求：＞1.5V
			低电平要求：＜0.5V
出票速度			一秒钟约11张票(25mm彩票)
单个包装	外箱尺寸		128*104*130mm
	毛重	不含线材	408g
		含线材	427g
整箱包装	包装数量		20台/箱
	外箱尺寸		530*265*280mm
	毛重	不含线材	9.1KG±5%
		含线材	9.5KG±5%

使用说明

1. 客户可根据机台信号，自行切换输入高电平/低电平开关及输出常开/常闭开关；
2. 连接电源及讯号线；
3. 将彩票插入导票槽内，出票器会自动启动装票程序(按住正转键也可手动装票)，装票成功，即可使用。

A 选择输入控制信号：
⎍ 高电平输入
⎍ 低电平输入

B 选择输出信号：
NO 常开输出
NC 常闭输出

C 正转键：
用于手动装票、出票测试

D 反转键：
用于清除卡票、退票测试

E 安装方式：

配有M4的方颈螺丝

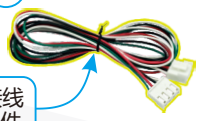

4pin连接线
此为选配件

F 导票片：
卡票时，向下轻压导票片并向外拉出

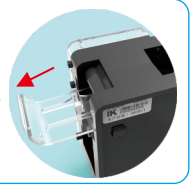

G 电源及通信接口
OUT-信号输出
+12V-电源正
GND-电源负
IN-触发电平输入

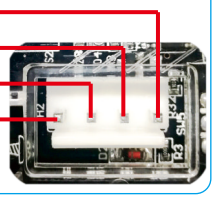

H 面板显示信息（彩灯）
无票时：红灯闪烁；
出票时：红蓝灯交替闪烁；
有票状态：蓝↔紫↔红循环渐变；
故障状态：黄灯闪烁；

电路通讯方式

出票器的接口电路及通讯关系说明：

1、出票器输出信号的电路为三极管集电极或者MOS管漏极开路输出方式，建议用户设计接口电路时使用光耦接收讯号(如图1)；

2、客户机台作为主机，出票器作为从机；

3、主机输入控制信号、从机输出信号、马达转动三者之间的关系如图3 所示，工作流程如图2所示。

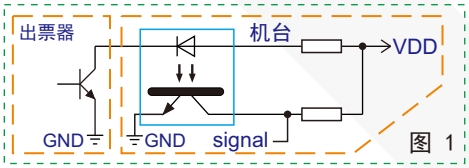

图 1

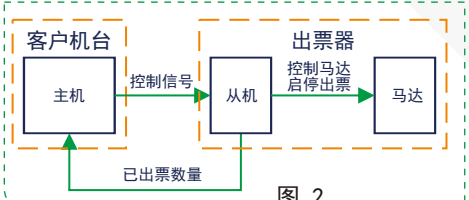

图 2

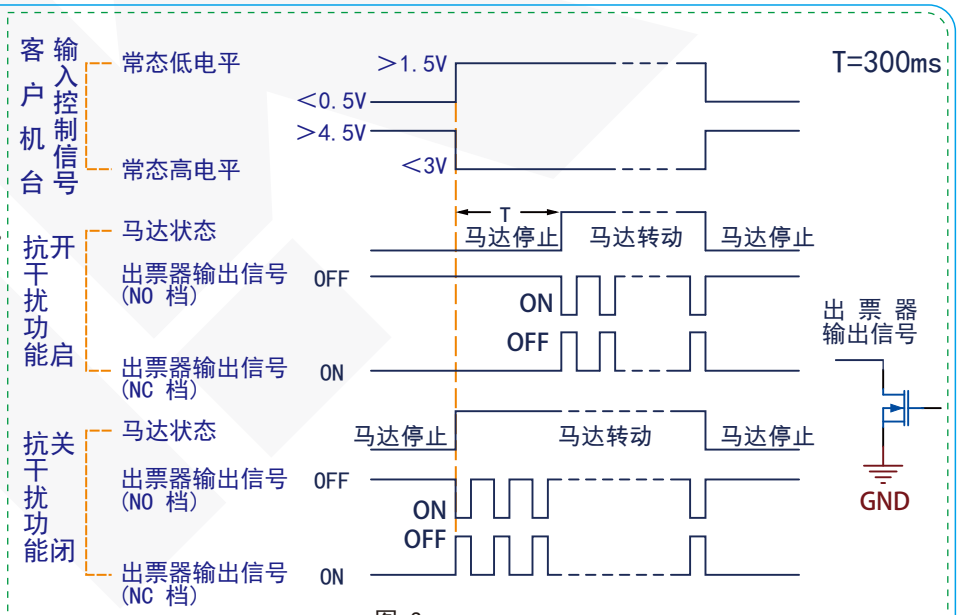

图 3

广州市利康电子科技有限公司
www.lk.cm

产品尺寸　　单位：mm

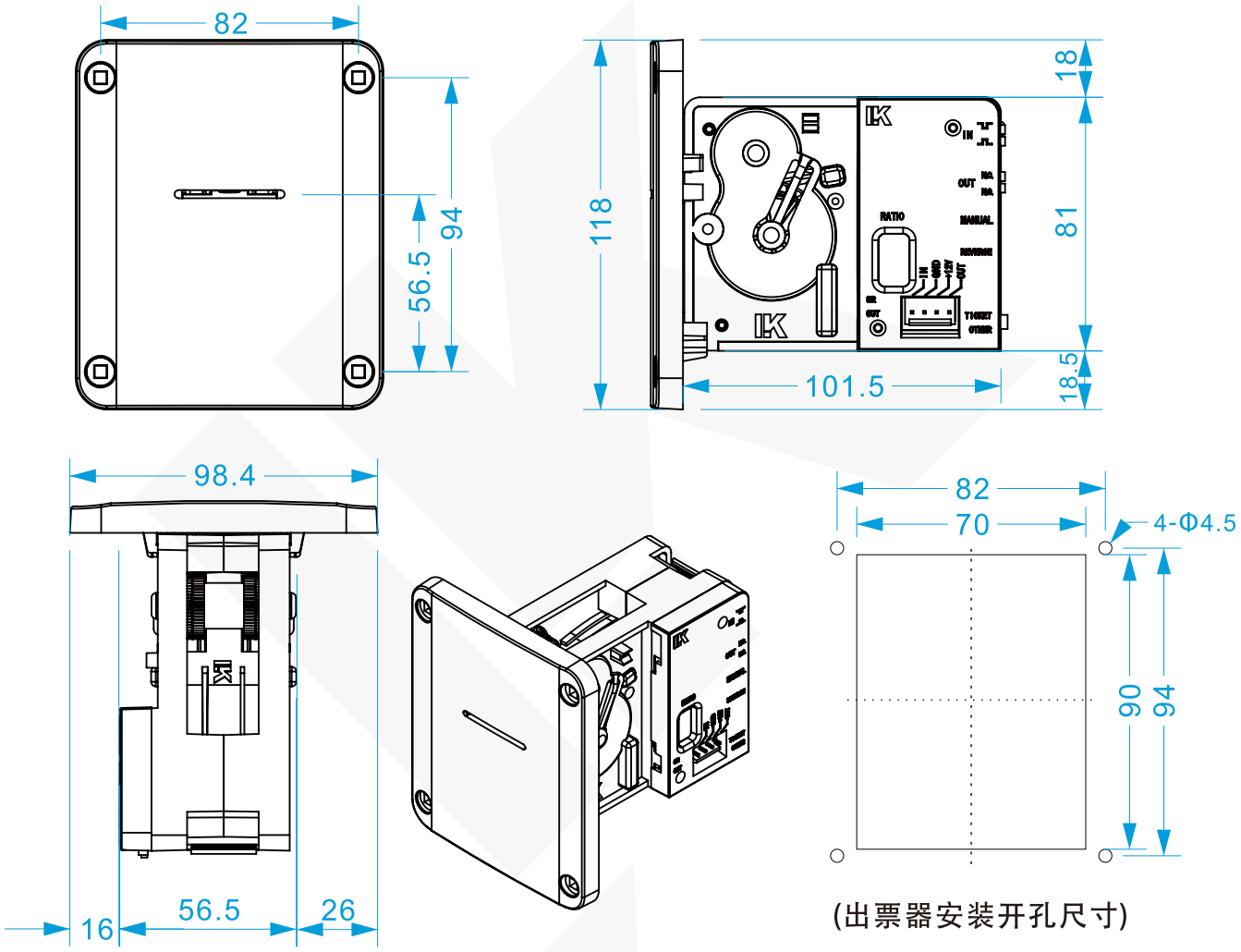

(出票器安装开孔尺寸)

现象	故障及现象排除
卡票	使用反转键退票，若机器卡死不能退票，可从出票器背面抽出导票片，将阻碍物清理掉即可；
不出票	A.检查出票器的电源及通信端子是否正确连接或接触不良； B.出票器出票通道中是否有异物； C.检查退票键/其他设备开关是否设置正确； D.检查导票片是否脱落； E.电机插头是否松脱； F.如果面板指示灯处于闪烁状态，重新装票；
出票不准	A.多出票：检查彩票是否存在堵孔现象； B.检查比例开关是否设置正确； C.机台与出票器之间的地线连接（即“GND”）电阻不是 0Ω；
装票后自动出票	A.检查输入电平开关是否设置正确； B.如果前一次出票未完成，装票后将自动出完上一次的余票；
装不上票	A.检查电源电压是否正常； B.检查彩票是否存在堵孔现象； C.将彩票插入票道内，按正转键，完成手动装票；
不能长按正转/反转键	程序设有保护功能，长按正转或反转键超过7秒，保护功能激活，电机停止转动，松开按键后恢复正常；
出票延时	彩票用完后，机台还有余分的，出票器在重新装票后，需等待数秒才可出票，方便工作人员放置彩票，关闭舱门；
噪音	机械结构运行过程偶有轻微噪音，出票过程中噪音降低，属正常现象；

产品若有技术改进，会编进新版说明书中，恕不另行通知
本说明书最终解析权属广州市利康电子科技有限公司

广州市利康电子科技有限公司
www.lk.cm

红框范围内可订制图案颜色

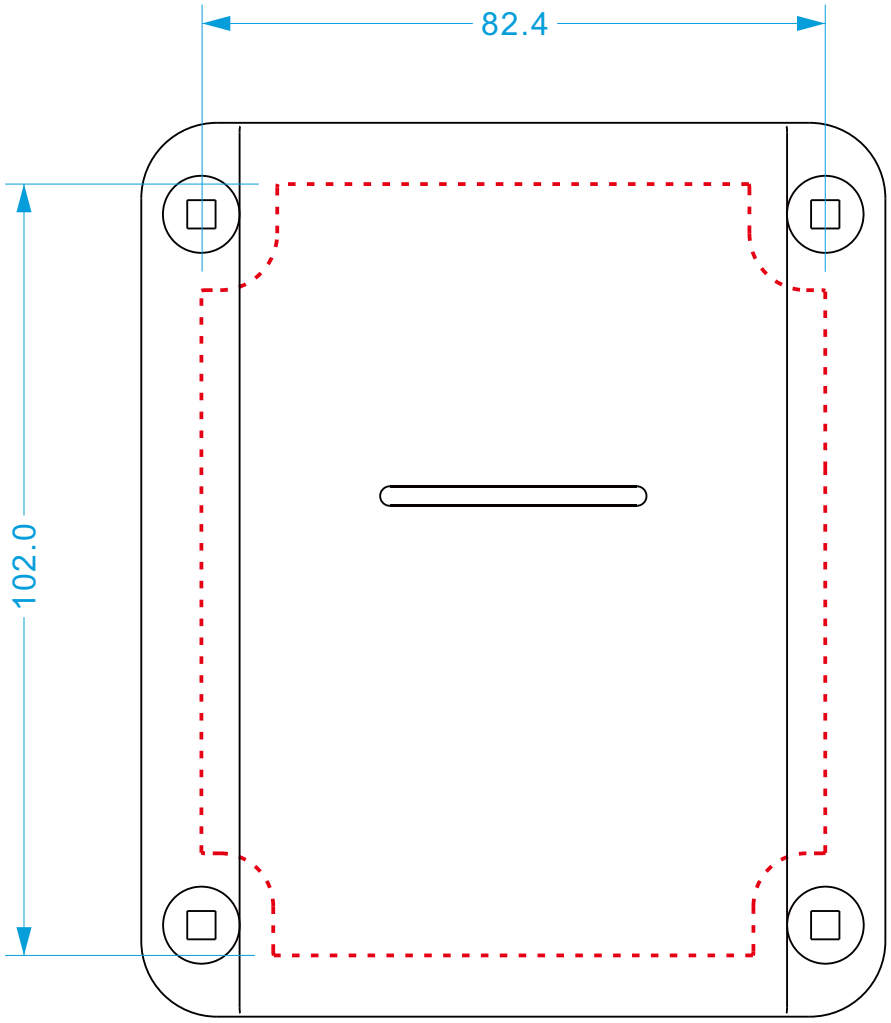

单位：mm